Produktdatenblatt
P MR11 12 V 2.5 W/827 GU4

PARATHOM MR11 12 V | Niedervolt-LED-Reflektorlampen MR11 mit Retrofit-Stecksockel

- – Vitrinen und Schaufenster– Museen, Galerien– Ausstellungsräume– Wohnräume– Als Downlight zur Markierung von Gängen, Türen, Treppen, etc.– Außenanwendungen nur in geeigneten Leuchten

–

- – Lange Lebensdauer von bis zu 15.000 h– Geringer Energieverbrauch– Einfacher Lampenwechsel dank kompaktem Design und GU4-Sockel
- Produkteigenschaften– Professionelle LED-Alternative zu MR11-Halogenlampen– Quecksilberfreie LampenProduktvorteile– Lange Lebensdauer von bis zu 15.000 h– Geringer Energieverbrauch– Einfacher Lampenwechsel dank kompaktem Design und GU4-SockelAnwendungsgebiete– Vitrinen und Schaufenster– Museen, Galerien– Ausstellungsräume– Wohnräume– Als Downlight zur Markierung von Gängen, Türen, Treppen, etc.– Außenanwendungen nur in geeigneten LeuchtenReferenzen / VerweiseFür weitere Produkte und aktuelle Informationen zum Thema LED-Lampen siehe 'www.ledvance.de/ledlampen'Zur Garantie siehe 'www.ledvance.de/garantie'Mehr Informationen unter 'www.ledvance.de/niedervolt-led-lampen'

© 2023, OSRAM GmbH. Alle Rechte vorbehalten.

Technische Daten

Elektrische Daten

Bemessungsleistung	2,50 W
Nennleistung	2,50 W
Nennspannung	12 V
Leistungsaufnahme der herkömml. Lampe	20 W
Betriebsfrequenz	50...60 Hz
Max. Anz. Lampen an Sicherungsa 10 A (B)	35
Max. Anz. Lampen an Sicherungsaut. 16 A (B)	55
Netzleistungsfaktor λ	> 0,50
Nennstrom	0,31 A

Photometrische Daten

Nennlichtstrom	184 lm
Bemessungslichtstrom	184 lm
Bemessungsfarbtemperatur	2700 K
Farbwiedergabeindex Ra	≥80
Lichtfarbe (Bezeichnung)	Warm White
Standardabweichung des Farbabgleichs	≤6 sdcm
Nennnutzlichtstrom 90°	184 lm
Bemessungsnutzlichtstrom 90°	184 lm
Bemessungsspitzenlichtstärke	400 cd
Farbtemperatur	2700 K
Lichtstrom	184 lm
Lichtstromerhalt am Nennlebensdauerende	0,70

Lichttechnische Daten

Ausstrahlungswinkel	36 °
Aufwärmzeit (60 %)	< 0,50 s
Nennhalbwertswinkel	36 °
Bemessungshalbwertswinkel	36,00 °
Startzeit	< 0,5 s

© 2023, OSRAM GmbH. Alle Rechte vorbehalten.

Abmessungen & Gewicht

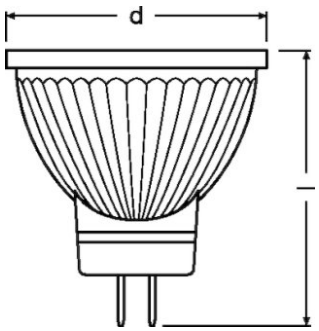

Gesamtlänge	38,0 mm
Durchmesser	35,0 mm
Außenkolben	MR35
Produktgewicht	17,00 g
Länge	38,0 mm
Maximaler Durchmesser	35,0 mm

Temperaturen & Betriebsbedingungen

Umgebungstemperaturbereich	-20...+40 °C

Lebensdauer

Nennlebensdauer	15000 h
Bemessungslampenlebensdauer	15000 h
Anzahl der Schaltzyklen	100000
Lichtstromerhalt am Nutzlebensdauerende	0,70

Zusätzliche Produktdaten

Sockel (Normbezeichnung)	GU4
Quecksilbergehalt	0,0 mg
Quecksilberfrei	Ja
Fachgerecht zu entsorgen nach WEEE	Ja
Anmerkung zum Produkt	Alle technischen Parameter gelten für die ganze Lampe/Aufgrund des komplexen Herstellungsprozesses von Leuchtdioden stellen die angegebenen typischen Werte der technischen LED-Parameter nur rein statistische Größen dar, die nicht notwendigerweise den tatsächlichen technischen Parametern jedes einzelnen Produkts, das vom typischen Wert abweichen kann, entsprechen.

© 2023, OSRAM GmbH. Alle Rechte vorbehalten.

EAN Nachfolgetyp	4058075813434

Einsatzmöglichkeiten

Dimmbar	Nein

Zertifikate & Standards

Energieeffizienzklasse	A+
Energieverbrauch	3 kWh/1000h
Schutzart	IP20

Klassifikationen

Bestellnummer	LEDPMR112036 2,

Umwelt Informationen

Informationen gemäß Art. 33 der EU Richtlinie (EC) 1907/2006 (REACh)	
Datum der Deklaration	18-04-2022
Primäre Erzeugnisnummer	4058075105195
SCIP Deklarationsnummer	In Vorbereitung

Information Ökodesign Verordnung:

Separate Betriebsgeräte und Lichtquellen müssen in der EU gemäß der Richtlinie 2012/19/EU (Elektro- und Elektronik-Altgeräte) bei zertifizierten Entsorgungsunternehmen entsorgt werden. Hierfür stehen im Handel oder bei privaten Entsorgungsunternehmen Sammelstellen für Recyclingzentren und Rücknahmesysteme (CRSO) zur Verfügung, die separate Betriebsgeräte und Lichtquellen kostenlos annehmen. Auf diese Weise können Rohstoffe geschont und Materialien wiederverwendet werden.

Referenzen / Verweise

Für weitere Produkte und aktuelle Informationen zum Thema LED-Lampen siehe
- www.osram.de/ledlampen

Zur Garantie siehe
- www.osram.de/garantie

Mehr Informationen unter
- www.osram.de/Niedervolt-LEDLampen

© 2023, OSRAM GmbH. Alle Rechte vorbehalten.

Haftungsausschluss

Änderungen und Irrtümer vorbehalten. Vergewissern Sie sich, dass Sie immer den neuesten Stand verwenden.

OSRAM is distribution partner
of LEDVANCE of LAMPS

OSRAM

OSRAM GmbH
Marcel-Breuer-Strasse 6
80807 Munich, Germany

© 2023, OSRAM GmbH. Alle Rechte vorbehalten.