CorePro LEDcapsule G4/GY6,35 Stiftsockellampen

CorePro LEDcapsuleLV 1.2-10W G4 827

Die CorePro LEDcapsule ist eine echte Alternative zu Niedervolthalogenstiftsockellampen mit G4 Sockel.. Sie eignet sich insbesondere für die Allgemeinbeleuchtung sowie für dekorative Anwendungen in Geschäften, Hotels, Restaurants und zuhause. Die CorePro LEDcapsule kann in vorhandene Leuchten mit G4-Fassung anstelle von Halogenstiftsockellampenn eingesetzt werden und erlaubt bei gleichbleibender Lichtqualität eine erhebliche Reduzierung von Energieverbrauch und Wartungskosten.

Produkt Daten

Allgemeine Eigenschaften	
Sockel	G4 [G4]
Nennlebensdauer (Nom)	15000 h
Schaltzyklus	50000X
Technischer Typ	1.2-10W

Lichttechnische Daten	
Farbcode	827 [CCT von 2700 K]
Lichtstrom (Nom)	120 lm
Nennlichtstrom (Nom)	120 lm
Lichtfarbe	Warmweiß (WW)
Ähnlichste Farbtemperatur (Nom)	2700 K
Nennlichtausbeute (Nom)	100,00 lm/W
Farbkonsistenz	<6
Farbwiedergabeindex (Nom.)	80
Restlichtstrom am Ende der Nennlebensdauer (Nom)	70 %

Elektrische Kenndaten	
Eingangsfrequenz	50 bis 60 Hz
Power (Rated) (Nom)	1.2 W
Lampenstrom (Nom)	200 mA
Startzeit (Nom)	0,5 s
Aufwärmzeit bis 60 % Licht (Nom)	0.5 s
Leistungsfaktor (Nom)	0.5
Spannung (Nom)	12 V

Temperaturkenndaten	
Gehäusetemperatur (max)	80 °C

CorePro LEDcapsule G4/GY6,35 Stiftsockellampen

Dimmen	
Dimmbar	Nein

Zulassungen und Anwendungseigenschaften	
Energieeffizienz-Label (EEL)	A++
Energiesparendes Produkt	ja
Geeignet für Akzentbeleuchtung	nein
Energieverbrauch kWh/1.000 Std.	2 kWh

Produktdaten	
Gesamt-Produktcode	871869657817900

Bestell-Produktname	CorePro LEDcapsuleLV 1.2-10W G4 827
EAN/UPC - Produkt	8718696578179
Bestellcode	57817900
Anzahl pro Verpackung	1
Anzahl pro Umverpackung	12
Material-Nr. (12NC)	929001244302
Nettogewicht (Einzelteil)	0,012 kg

Hinweise

- Nicht für Gleichspannung geeignet
- Max. 80% Luftfeuchtigkeit
- Min. 10 mm Luftraum beim Deckeneinbau zur Gewährleistung der konstanten Wärmeableitung

Abmessungsskizzen

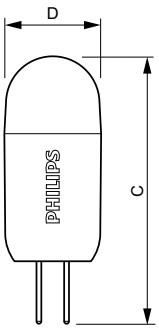

Capsule 12V 1.2W-10W 105lm 2700K G4 ND

Product	D	C
CorePro LEDcapsuleLV 1.2-10W G4 827	14,3 mm	39,2 mm

Photometrische Daten

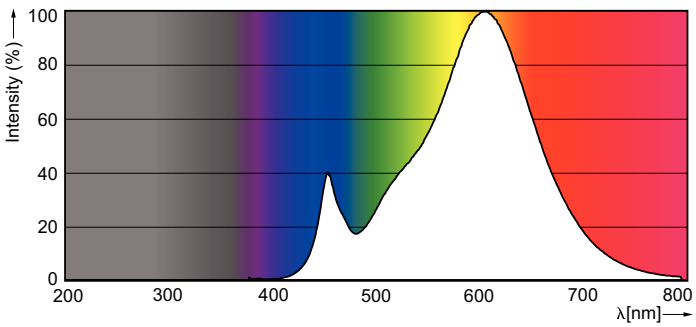

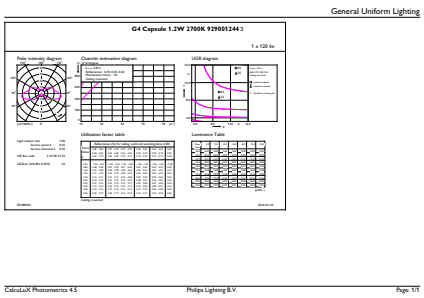

LED Lamps, CorePro LEDcapsuleLV 1-10W G4 827

CorePro LEDcapsule G4/GY6,35 Stiftsockellampen

Photometrische Data

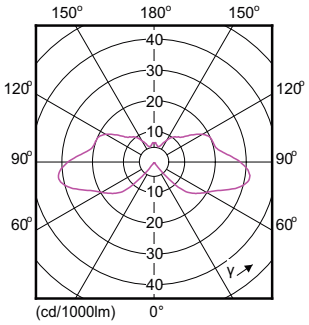

© 2019 Signify Holding Alle Rechte vorbehalten. Signify gibt keine Zusicherungen und übernimmt keine Garantie bezüglich der Richtigkeit oder Vollständigkeit der in diesem Dokument enthaltenen Informationen und haftet nicht für Handlungen, die im Vertrauen darauf ausgeführt werden. Die in diesem Dokument vorgestellten Informationen sind, sofern keine anderslautende Vereinbarung mit Signify besteht, nicht als kommerzielles Angebot gedacht und sind nicht Teil eines Angebots oder Vertrags. Philips und das Philips Schildsymbol sind eingetragene Warenzeichen der Koninklijke Philips N.V.