CorePro LEDcapsule G4/GY6,35 Stiftsockellampen

CorePro LEDcapsuleLV 2-20W 830 G4

Die CorePro LEDcapsule ist eine echte Alternative zu Niedervolthalogenstiftsockellampen mit G4 Sockel.. Sie eignet sich insbesondere für die Allgemeinbeleuchtung sowie für dekorative Anwendungen in Geschäften, Hotels, Restaurants und zuhause. Die CorePro LEDcapsule kann in vorhandene Leuchten mit G4-Fassung anstelle von Halogenstiftsockellampenn eingesetzt werden und erlaubt bei gleichbleibender Lichtqualität eine erhebliche Reduzierung von Energieverbrauch und Wartungskosten.

Produkt Daten

Allgemeine Eigenschaften	
Sockel	G4 [G4]
Nennlebensdauer (Nom)	15000 h
Schaltzyklus	50000X
Technischer Typ	2-20W

Lichttechnische Daten	
Farbcode	830 [CCT von 3000 K]
Lichtstrom (Nom)	200 lm
Nennlichtstrom (Nom)	200 lm
Lichtfarbe	Weiß (WH)
Ähnlichste Farbtemperatur (Nom)	3000 K
Nennlichtausbeute (Nom)	100 lm/W
Farbkonsistenz	<6
Farbwiedergabeindex (Nom.)	80
Restlichtstrom am Ende der Nennlebensdauer (Nom)	70 %

Elektrische Kenndaten	
Eingangsfrequenz	50 bis 60 Hz
Power (Rated) (Nom)	2 W
Lampenstrom (Nom)	290 mA
Startzeit (Nom)	0,5 s
Aufwärmzeit bis 60 % Licht (Nom)	0.5 s
Leistungsfaktor (Nom)	0.5
Spannung (Nom)	12 V

Dimmen	
Dimmbar	Nein

CorePro LEDcapsule G4/GY6,35 Stiftsockellampen

Zulassungen und Anwendungseigenschaften	
Energieeffizienz-Label (EEL)	A++
Energieverbrauch kWh/1.000 Std.	3 kWh

Produktdaten	
Gesamt-Produktcode	871869641916800
Bestell-Produktname	CorePro LEDcapsuleLV 2-20W 830 G4
EAN/UPC - Produkt	8718696419168

Bestellcode	41916800
Anzahl pro Verpackung	1
Anzahl pro Umverpackung	12
Material-Nr. (12NC)	929001131802
Nettogewicht (Einzelteil)	0,008 kg

Hinweise

- Nicht für Gleichspannung geeignet
- Max. 80% Luftfeuchtigkeit
- Min. 10 mm Luftraum beim Deckeneinbau zur Gewährleistung der konstanten Wärmeableitung

Abmessungsskizzen

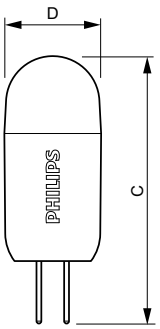

LED 2-20W 830 G4

Product	D	C
CorePro LEDcapsuleLV 2-20W 830 G4	14,3 mm	45 mm

Photometrische Daten

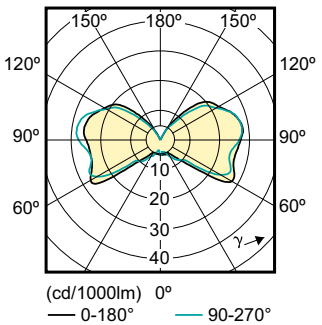

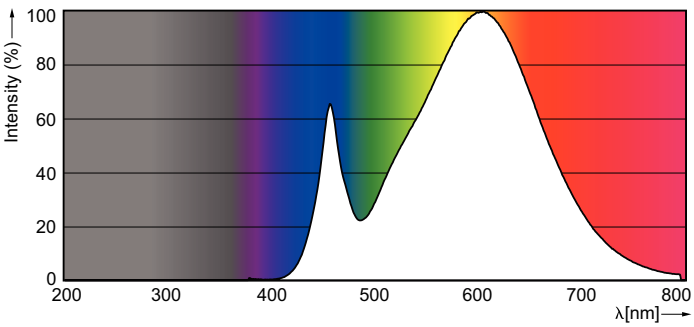

CorePro LEDcapsule G4/GY6,35 Stiftsockellampen

© 2019 Signify Holding Alle Rechte vorbehalten. Signify gibt keine Zusicherungen und übernimmt keine Garantie bezüglich der Richtigkeit oder Vollständigkeit der in diesem Dokument enthaltenen Informationen und haftet nicht für Handlungen, die im Vertrauen darauf ausgeführt werden. Die in diesem Dokument vorgestellten Informationen sind, sofern keine anderslautende Vereinbarung mit Signify besteht, nicht als kommerzielles Angebot gedacht und sind nicht Teil eines Angebots oder Vertrags. Philips und das Philips Schildsymbol sind eingetragene Warenzeichen der Koninklijke Philips N.V.