# MASTER LEDspot & Value MR16/MR11 Niedervolt-Reflektorlampen

## MAS LEDspotLV D 7-35W 830 MR16 36D

Ersetzten Sie ihre alten Halogen-Niedervolt-Reflektorlampen und sparen Sie bares Geld. MASTER LEDspot MR16/MR11 haben mit ihren kompakten Abmessungen die perfekte Passform als Ersatz für Halogen-Reflektorlampen und verbrauchen bis zu 80% weniger Energie.

### Produkt Daten

| Allgemeine Eigenschaften | |
|---|---|
| **Sockel** | GU5.3 [ GU5.3] |
| **Nennlebensdauer (Nom)** | 40000 h |
| **Schaltzyklus** | 50000X |
| **Technischer Typ** | 7-35W |

| Lichttechnische Daten | |
|---|---|
| **Farbcode** | 830 [ CCT von 3000 K] |
| **Ausstrahlungswinkel (Nom)** | 36 ° |
| **Lichtverteilung** | 36D [ Medium beam] |
| **Lichtstrom (Nom)** | 440 lm |
| **Lichtstärke (Nom)** | 1200 cd |
| **Lichtfarbe** | Weiß (WH) |
| **Nenn-Abstrahlungswinkel** | 36 ° |
| **Ähnlichste Farbtemperatur (Nom)** | 3000 K |
| **Nennlichtausbeute (Nom)** | 57,86 lm/W |
| **Farbkonsistenz** | <6 |
| **Farbwiedergabeindex (Nom.)** | 80 |
| **Restlichtstrom am Ende der Nennlebensdauer (Nom)** | 70 % |
| **Lichtstrom im 90° Winkel** | 405 lm |

| Elektrische Kenndaten | |
|---|---|
| **Power (Rated) (Nom)** | 7 W |
| **Lampenstrom (Nom)** | 720 mA |
| **Startzeit (Nom)** | 0,5 s |
| **Aufwärmzeit bis 60 % Licht (Nom)** | 1 s |
| **Leistungsfaktor (Nom)** | 0.7 |
| **Spannung (Nom)** | 12 V |

# MASTER LEDspot & Value MR16/MR11 Niedervolt-Reflektorlampen

| Temperaturkenndaten | |
|---|---|
| **Gehäusetemperatur (max)** | 92 °C |

| Dimmen | |
|---|---|
| **Dimmbar** | Ja |

| Zulassungen und Anwendungseigenschaften | |
|---|---|
| **Energieeffizienz-Label (EEL)** | A |
| **Energiesparendes Produkt** | ja |
| **Geeignet für Akzentbeleuchtung** | ja |
| **Energieverbrauch kWh/1.000 Std.** | 8 kWh |

| Produktdaten | |
|---|---|
| **Gesamt-Produktcode** | 871869648941300 |
| **Bestell-Produktname** | MAS LEDspotLV D 7-35W 830 MR16 36D |
| **EAN/UPC - Produkt** | 8718696489413 |
| **Bestellcode** | 48941300 |
| **Anzahl pro Verpackung** | 1 |
| **Anzahl pro Umverpackung** | 10 |
| **Material-Nr. (12NC)** | 929001153202 |
| **Nettogewicht (Einzelteil)** | 0,045 kg |

## Hinweise

- Nicht für den Einsatz in sehr luftfeuchter Umgebung geeignet (z.B. über der Dusche)
- Nicht für elektronische Schalter geeignet
- Max. 80% Luftfeuchtigkeit
- Min. 10 mm Luftraum beim Deckeneinbau zur Gewährleistung der konstanten Wärmeableitung

## Abmessungsskizzen

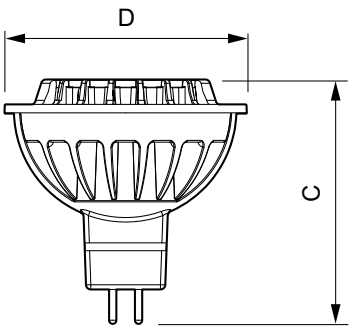


LED D 7-35W 830 MR16 36D

| Product | D | C |
|---|---|---|
| MAS LEDspotLV D 7-35W 830 MR16 36D | 51 mm | 51 mm |

## Photometrische Daten

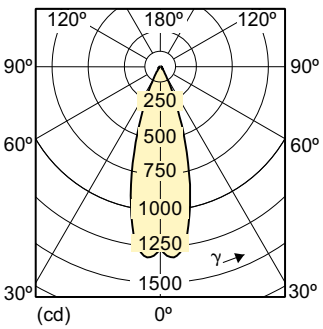


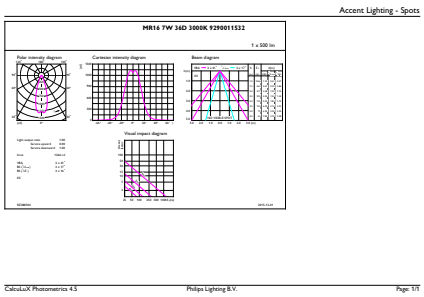


LEDspot 7-35W MR16 GU5.3 3000K 440lm 36D

# MASTER LEDspot & Value MR16/MR11 Niedervolt-Reflektorlampen

## Photometrische Daten

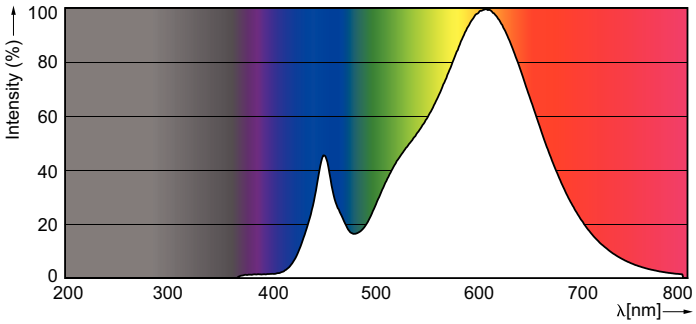


© 2019 Signify Holding Alle Rechte vorbehalten. Signify gibt keine Zusicherungen und übernimmt keine Garantie bezüglich der Richtigkeit oder Vollständigkeit der in diesem Dokument enthaltenen Informationen und haftet nicht für Handlungen, die im Vertrauen darauf ausgeführt werden. Die in diesem Dokument vorgestellten Informationen sind, sofern keine anderslautende Vereinbarung mit Signify besteht, nicht als kommerzielles Angebot gedacht und sind nicht Teil eines Angebots oder Vertrags. Philips und das Philips Schildsymbol sind eingetragene Warenzeichen der Koninklijke Philips N.V.