MASTER LEDspot & Value GU10 Hochvolt-Reflektorlampen

MAS LEDspotMV D 4-35W GU10 940 25D

MASTER LEDspot GU10 Lampen sind mit ihren kompakten Abmessung der ideale Ersatz für handelsübliche Hochvolt-Halogen-Reflektorlampen. Sie bieten lange Lebensdauer und hohe Energieeffizienz für eine dimmbare Allgemein- und Akzentbeleuchtung.

Produkt Daten

Allgemeine Eigenschaften	
Sockel	GU10 [GU10]
Nennlebensdauer (Nom)	50000 h
Schaltzyklus	50000X
Technischer Typ	4-35W

Lichttechnische Daten	
Farbcode	940 [CCT von 4000 K]
Ausstrahlungswinkel (Nom)	25 °
Lichtverteilung	25D [Medium beam]
Lichtstrom (Nom)	307 lm
Nennlichtstrom (Nom)	307 lm
Lichtstärke (Nom)	1040 cd
Lichtfarbe	Weiß (WH)
Nenn-Abstrahlungswinkel	25 °
Ähnlichste Farbtemperatur (Nom)	4000 K
Nennlichtausbeute (Nom)	70,50 lm/W
Farbkonsistenz	<6
Farbwiedergabeindex (Nom.)	90
Restlichtstrom am Ende der Nennlebensdauer (Nom)	70 %
Lichtstrom im 90° Winkel	282 lm

Elektrische Kenndaten	
Eingangsfrequenz	50 bis 60 Hz
Power (Rated) (Nom)	4 W
Lampenstrom (Nom)	21 mA
Startzeit (Nom)	0,5 s
Aufwärmzeit bis 60 % Licht (Nom)	instant full light
Leistungsfaktor (Nom)	0.84
Spannung (Nom)	220-240 V

Temperaturkenndaten	
Gehäusetemperatur (max)	90 °C

MASTER LEDspot & Value GU10 Hochvolt-Reflektorlampen

Dimmen	
Dimmbar	Ja

Zulassungen und Anwendungseigenschaften	
Energieeffizienz-Label (EEL)	A+
Geeignet für Akzentbeleuchtung	ja
Energieverbrauch kWh/1.000 Std.	4 kWh

Produktdaten	
Gesamt-Produktcode	871869645735100

Bestell-Produktname	MAS LEDspotMV D 4-35W GU10 940 25D
EAN/UPC - Produkt	8718696457351
Bestellcode	45735100
Anzahl pro Verpackung	1
Anzahl pro Umverpackung	10
Material-Nr. (12NC)	929001139602
Nettogewicht (Einzelteil)	0,036 kg

Hinweise

- Nicht für Gleichspannung geeignet
- Nicht für elektronische Schalter geeignet
- Max. 80% Luftfeuchtigkeit
- Min. 10 mm Luftraum beim Deckeneinbau zur Gewährleistung der konstanten Wärmeableitung
- Eine Liste empfohlener und getesteter Dimmer finden Sie unter www.philips.de/master-led-lampen

Abmessungsskizzen

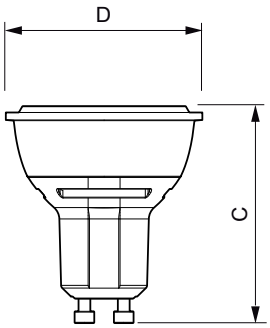

LED D 4-35W GU10 940 25D

Product	D	C
MAS LEDspotMV D 4-35W GU10 940 25D	50 mm	57 mm

Photometrische Daten

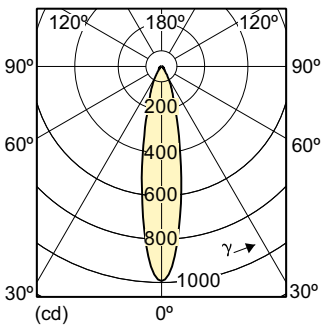

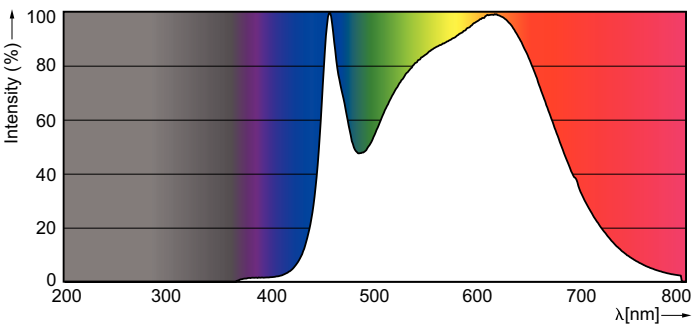

© 2019 Signify Holding Alle Rechte vorbehalten. Signify gibt keine Zusicherungen und übernimmt keine Garantie bezüglich der Richtigkeit oder Vollständigkeit der in diesem Dokument enthaltenen Informationen und haftet nicht für Handlungen, die im Vertrauen darauf ausgeführt werden. Die in diesem Dokument vorgestellten Informationen sind, sofern keine anderslautende Vereinbarung mit Signify besteht, nicht als kommerzielles Angebot gedacht und sind nicht Teil eines Angebots oder Vertrags. Philips und das Philips Schildsymbol sind eingetragene Warenzeichen der Koninklijke Philips N.V.