MASTER LEDspot & Value MR16/MR11 Niedervolt-Reflektorlampen

MAS LEDspotLV D 7-35W 827 MR16 36D

Ersetzten Sie ihre alten Halogen-Niedervolt-Reflektorlampen und sparen Sie bares Geld. MASTER LEDspot MR16/MR11 haben mit ihren kompakten Abmessungen die perfekte Passform als Ersatz für Halogen-Reflektorlampen und verbrauchen bis zu 80% weniger Energie.

Produkt Daten

Allgemeine Eigenschaften	
Sockel	GU5.3 [GU5.3]
Nennlebensdauer (Nom)	40000 h
Schaltzyklus	50000X
Technischer Typ	7-35W

Lichttechnische Daten	
Farbcode	827 [CCT von 2700 K]
Ausstrahlungswinkel (Nom)	36 °
Lichtverteilung	36D [Medium beam]
Lichtstrom (Nom)	420 lm
Lichtstärke (Nom)	1150 cd
Lichtfarbe	Warmweiß (WW)
Nenn-Abstrahlungswinkel	36 °
Ähnlichste Farbtemperatur (Nom)	2700 K
Nennlichtausbeute (Nom)	57,14 lm/W
Farbkonsistenz	<6
Farbwiedergabeindex (Nom.)	80
Restlichtstrom am Ende der Nennlebensdauer (Nom)	70 %
Lichtstrom im 90° Winkel	400 lm

Elektrische Kenndaten	
Power (Rated) (Nom)	7 W
Lampenstrom (Nom)	720 mA
Startzeit (Nom)	0,5 s
Aufwärmzeit bis 60 % Licht (Nom)	1 s
Leistungsfaktor (Nom)	0.7
Spannung (Nom)	12 V

MASTER LEDspot & Value MR16/MR11 Niedervolt-Reflektorlampen

Temperaturkenndaten	
Gehäusetemperatur (max)	92 °C

Dimmen	
Dimmbar	Ja

Zulassungen und Anwendungseigenschaften	
Energieeffizienz-Label (EEL)	A
Energiesparendes Produkt	ja
Geeignet für Akzentbeleuchtung	ja
Energieverbrauch kWh/1.000 Std.	8 kWh

Produktdaten	
Gesamt-Produktcode	871869648939000
Bestell-Produktname	MAS LEDspotLV D 7-35W 827 MR16 36D
EAN/UPC - Produkt	8718696489390
Bestellcode	48939000
Anzahl pro Verpackung	1
Anzahl pro Umverpackung	10
Material-Nr. (12NC)	929001153102
Nettogewicht (Einzelteil)	0,045 kg

Hinweise

- Nicht für den Einsatz in sehr luftfeuchter Umgebung geeignet (z.B. über der Dusche)
- Nicht für elektronische Schalter geeignet
- Max. 80% Luftfeuchtigkeit
- Min. 10 mm Luftraum beim Deckeneinbau zur Gewährleistung der konstanten Wärmeableitung

Abmessungsskizzen

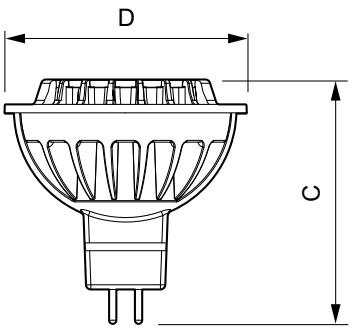

LED D 7-35W 827 MR16 36D

Product	D	C
MAS LEDspotLV D 7-35W 827 MR16 36D	51 mm	51 mm

Photometrische Daten

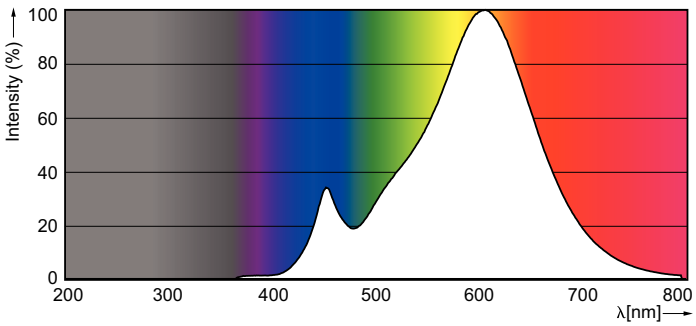

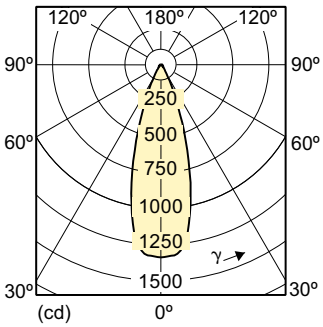

MASTER LEDspot & Value MR16/MR11 Niedervolt-Reflektorlampen

Photometrische Daten

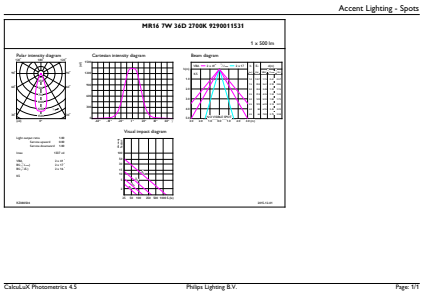

LEDspot 7-35W MR16 GU5.3 2700K 420lm 36D

© 2019 Signify Holding Alle Rechte vorbehalten. Signify gibt keine Zusicherungen und übernimmt keine Garantie bezüglich der Richtigkeit oder Vollständigkeit der in diesem Dokument enthaltenen Informationen und haftet nicht für Handlungen, die im Vertrauen darauf ausgeführt werden. Die in diesem Dokument vorgestellten Informationen sind, sofern keine anderslautende Vereinbarung mit Signify besteht, nicht als kommerzielles Angebot gedacht und sind nicht Teil eines Angebots oder Vertrags. Philips und das Philips Schildsymbol sind eingetragene Warenzeichen der Koninklijke Philips N.V.