MASTER LEDluster E14/E27 Tropfenform

MAS LEDlustre DT 6-40W E14 P48 CL

Das innovative Design der MASTER LEDluster ist das i-Tüpfelchen auf dekorativen Leuchten. Die Ästhetik der Leuchten kommt auch dann zur Geltung, wenn die Lampen nicht eingeschaltet sind. Bei eingeschaltetem Licht überzeugt die Leuchte mit funkelnden, warmen Effekten.

PHILIPS

MASTER LEDluster E14/E27 Tropfenform

Produkt Daten

• General Information

Sockel	E14
Nennlebensdauer (Nom)	25000 h
Technischer Typ	6-40W

• Lichttechnische Daten

Lichtstrom (Nom)	470 lm
Nennlichtstrom (Nom)	470 lm
Lichtfarbe	Warmweiß (WW)
Ähnlichste Farbtemperatur (Nom)	2200-2700 K
Nennlichtausbeute (Nom)	75 lm/W
Farbkonsistenz	6 Stufen
Farbwiedergabeindex (Nom.)	80
Restlichtstrom am Ende der Nennlebensdauer (Nom)	70 %

• Elektrische Kenndaten

Eingangsfrequenz	50-60 Hz
Power (Rated) (Nom)	6.0 W
Lampenstrom (Nom)	35 mA
Äquivalente Leistung	40 W
Startzeit (max.)	0.5 s
Aufwärmzeit bis 60 % Licht (Nom)	instant full light
Leistungsfaktor (Nom)	0.7
Voltage (Nom)	220-240 V

• Temperaturkenndaten

Gehäusetemperatur (max)	95 °C

• Dimmen

Dimmbar	Ja

• Mechanische Kenndaten

Kolbenausführung	Klar (CL)

• Zulassungen und Anwendungseigenschaften

Geeignet für Akzentbeleuchtung	nein
Energieeffizienz-Label (EEL)	A+
Energieverbrauch kWh/1000h	6 kWh

• Produktdaten

Gesamt-Produktcode	871869645358200
Bestell-Produktname	MAS LEDlustre DT 6-40W E14 P48 CL
EAN/UPC - Produkt	8718696453582
Bestellcode	45358200
Anzahl pro Verpackung	1
Zähler - Pakete pro Außenkarton	10
Material-Nr. (12NC)	929001140602
Nettogewicht (Einzelteil)	0.072 kg

Hinweise

- Nicht für Gleichspannung geeignet
- Nicht für elektronische Schalter geeignet
- Max. 80% Luftfeuchtigkeit

MASTER LEDluster E14/E27 Tropfenform

Abmessungsskizzen

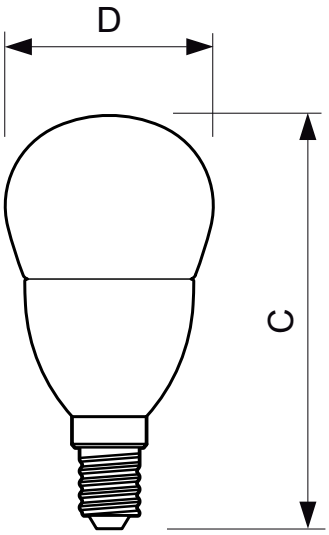

E14 P48

LED DT 6-40W E14 P48 CL

Product	D	C
MAS LEDlustre DT 6-40W E14 P48 CL	48 mm	95 mm

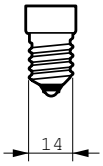

Photometrische Daten

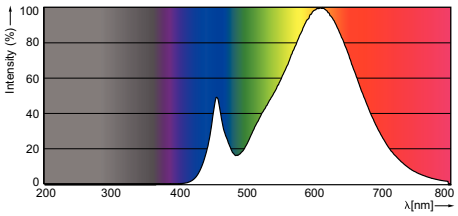

© 2015 Philips Lighting Holding B.V.
Alle Rechte vorbehalten.

Technische Daten können ohne Vorankündigung geändert werden. Koninklijke Philips N.V. (Royal Philips) und/oder ihre Partner oder Lizenzgeber ist/sind Inhaber aller Urheber- (Copyright) und sonstigen Eigentumsrechte an den von Philips zur Verfügung gestellten Inhalten.

www.philips.com/lighting

2015, Dezember 28
Änderungen vorbehalten