siteco

Bestell-Nr.: 51HC427A4FMA01 | **GTIN (EAN):** 4058352467039

Produktbeschreibung: HB31S,rot-sym90°,14000lm840,0/1,PIR-Sens

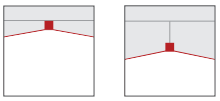

Highbay 31-S, Hallenleuchte LED, primäre Lichtlenkung mit Linse, aus PC, primäre lichttechn. Abdeckung: Abdeckscheibe, aus PC, klar, Lichtaustritt: direkt strahlend, primäre Lichtcharakteristik: rotations-symmetrisch, Montageart: abgehängte Montage, Anbau, LED, Bemessungslichtstrom: 14.000lm, Lichtausbeute: 150lm/W, Lichtfarbe: 840, Farbtemperatur: 4000K, Vorschaltgerät: EVG, mit Leitung, 3x 1,0mm², freie Aderenden, Netzanschluss: 220..240V, AC, 50/60Hz, Leitungslänge: 1,5m, Bemessungsleistung: 94W, Gehäuse, rotations-symmetrisch, aus Aluminium-Druckguss, graualuminium (RAL 9007), Durchmesser: 339mm, Höhe: 141mm, PIR-Sensor, Schutzart (gesamt): IP65, Schutzklasse (gesamt): SK I (Schutzerdung), Prüfzeichen: CE, ENEC, UKCA, Schutzzeichen: D, Schlagfestigkeit: IK08, zul. Betriebsumgebungstemperatur: -30..+45°C, entspricht den Anforderungen von IFS (International Featured Standards) für Sicherheit und Qualität in der Lebensmittelindustrie, Verpackungseinheit: 1 Stück

IP 65 IK 08

Bestückung:	LED
Gew. (kg):	3,3
GTIN (EAN):	4058352467039

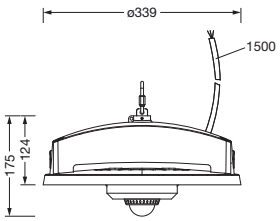

Bei der Ausführungsplanung zur Elektroinstallation ist zwingend die Montageanleitung zu beachten (zu finden unter www.siteco.de)
Toleranzen bezogen auf thermische, elektrische und photometrische Daten entsprechend IEC 62722
Stand 24.02.2023 - Änderungen und Irrtümer vorbehalten - Vergewissern Sie sich, dass Sie immer den neuesten Stand verwenden -

Siteco GmbH • Georg-Simon-Ohm-Str. 50 • D-83301 Traunreut • Fon +49(8669)33-0 • Fax +49(8669)33-397 • eMail info@siteco.de • Internet www.siteco.com

siteco

Bestell-Nr.: 51HC427A4FMA01 | **GTIN (EAN):** 4058352467039

Technische Detailbeschreibung: HB31S,rot-sym90°,14000lm840,0/1,PIR-Sens

Kenndaten
- Produkttyp: Hallenleuchte LED
- Produktname: Highbay 31-S
- Bestell-Nr.: 51HC427A4FMA01

Lichttechnik | Bestückung | Vorschaltgerät

Komponente 1

Lichttechnik:
- Lichtlenkung: Linse aus PC
- Abdeckung: Abdeckscheibe, klar
- Abstrahlwinkel: 90°
- Symmetrie: rotations-symmetrisch
- Lichtaustritt: direkt strahlend
- UGR Blickrichtung längs zur Leuchte: ≤ 25
- UGR Blickrichtung quer zur Leuchte: ≤ 25

Bestückung:
- Leuchtmittel: mit LED
- Bemessungslichtstrom: 14000lm
- Lichtausbeute: 150lm/W
- Farbtemperatur: 4000K
- Farbwiedergabeindex: CRI > 80
- Lichtfarbe: 840
- SDCM (Standard Deviation of Colour Matching): MacAdam ≤ 4 SDCM (initial)
- Bemessungsleistung: 94W
- Zusatz: mit Umgebungslicht- und Anwesenheitssensor, flickerfrei

Betriebsgerät:
- Vorschaltgerät: EVG
- Ansteuerung: EIN/AUS

Zertifikate, Standards
- Schutzart: IP65
- Schutzklasse: SK I (Schutzerdung)
- Schlagfestigkeit: IK08
- Schutzzeichen: D
- Temperaturbereich (Betrieb): -30..+45°C
- Zusatz: entspricht den Anforderungen von IFS (International Featured Standards) für Sicherheit und Qualität in der Lebensmittelindustrie
- Prüfzeichen, Kennzeichnung: CE, ENEC, UKCA

Material, Farbe
- Gehäuse: Aluminium-Druckguss, graualuminium (RAL 9007), rotations-symmetrisch, inkl. leuchtenseitigem Haken, inkl. Schraube
- Anzahl: 1 Stück
- Farbangabe: graualuminium (RAL 9007)
- Abdeckung: Abdeckscheibe aus PC

Montage
- Montageart, Montageort: abgehängte Montage, Anbau, an der Decke, an der Kette
- Anordnung: Einzelanordnung
- Zusatz: Montagezubehör erforderlich, bitte zusätzlich bestellen

Elektrischer Anschluss
- Anschluss: Leitung, 3x 1,0mm², freie Aderenden
- Nennspannung: 220..240V, 50/60Hz, AC

Abmessung, Gewicht
- Durchmesser: 339mm
- Höhe: 141mm
- Gewicht: 3,3kg

Lebensdauer
- Bemessungslebensdauer: 50000h (L85/B50) bei UT = 25°C

Bei der Ausführungsplanung zur Elektroinstallation ist zwingend die Montageanleitung zu beachten (zu finden unter www.siteco.de)
Toleranzen bezogen auf thermische, elektrische und photometrische Daten entsprechend IEC 62722
Stand 24.02.2023 - Änderungen und Irrtümer vorbehalten - Vergewissern Sie sich, dass Sie immer den neuesten Stand verwenden -

Siteco GmbH • Georg-Simon-Ohm-Str. 50 • D-83301 Traunreut • Fon +49(8669)33-0 • Fax +49(8669)33-397 • eMail info@siteco.de • Internet www.siteco.com

siteco

Bestell-Nr.: 51HC427A4FMA01 | **GTIN (EAN):** 4058352467039

Maße: HB31S,rot-sym90°,14000lm840,0/1,PIR-Sens

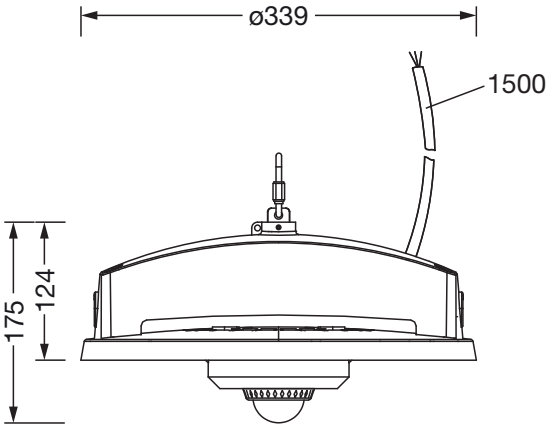

Bei der Ausführungsplanung zur Elektroinstallation ist zwingend die Montageanleitung zu beachten (zu finden unter www.siteco.de)
Toleranzen bezogen auf thermische, elektrische und photometrische Daten entsprechend IEC 62722
Stand 24.02.2023 - Änderungen und Irrtümer vorbehalten - Vergewissern Sie sich, dass Sie immer den neuesten Stand verwenden -

Siteco GmbH • Georg-Simon-Ohm-Str. 50 • D-83301 Traunreut • Fon +49(8669)33-0 • Fax +49(8669)33-397 • eMail info@siteco.de • Internet www.siteco.com