CoreLine LED-Anbauleuchte

SM120V LED37S/840 PSD W20L120

SM120V - LED-Modul 3.700 lm - 840 - Elektronisches Betriebsgerät, DALI-regelbar - Breite 0,20m, Länge: 1,20m

In neuen und renovierten Gebäuden bevorzugen die Kunden eine Beleuchtungslösung, die ein hochwertiges Licht abstrahlt und erhebliche Energie- und Wartungskosten sparen hilft. Die neuen LED CoreLine Anbauleuchten können als Ersatz konventioneller Leuchten in Allgemeinbeleuchtungsanwendungen zum Einsatz kommen. Sie lassen sich extrem einfach auswählen, installieren und warten und erlauben dadurch eine problemlose Umstellung.

Produkt Daten

Allgemeine Eigenschaften	
Anzahl Lichtquellen	2 [2 Lampen]
Lampenfamiliencode	LED37S [LED Module, system flux 3700 lm]
Farbe der Lichtquelle	840
Sockel	- [-]
Lichtquelle austauschbar	Nein
Betriebsgerät	-
Betriebsgerät	PSD [Elektronisches Betriebsgerät, DALI-regelbar]
Betriebsgerät inklusive	Ja
Typ optische Abdeckung/Linse	PC-LIN-SAT [PC-Scheibe linear längs satiniert]
Notfallbeleuchtung	nein [-]
Anschluss	PIP [Steckanschlussklemme]

Kabel	No
IEC-Schutzart	CLI (I)
Farbe	Weiß
Glühfadentest	850/30 [Glühdrahttest 850 °C, Dauer 30 s]
Entflammbarkeitszeichen	F [Für Montage auf normal entflammbaren Oberflächen]
Sicherheitsvorrichtung	Nein [-]
CE-Zeichen	ja
ENEC-Zeichen	ENEC Zeichen
UL-Zeichen	Nein
Product Family Code	SM120V

CoreLine LED-Anbauleuchte

Elektrische Kenndaten	
Eingangsspannung	220 bis 240 V
Eingangsfrequenz	50-60 Hz

Dimmen	
Dimmbar	Ja

Mechanische Kenndaten	
Geometrie	W20L120 [Breite 0,20m, Länge: 1,20m]
Gehäusematerial	Stahl
Reflektor-Material	Stahl
Material optische Abdeckung/Linse	Polycarbonat
Material Montageplatte	Steel
Befestigungsmaterial	Steel

Zulassungen und Anwendungseigenschaften	
Schutzart (IP)	IP20 [IP20]
Schlagfestigkeit (IK)	IK02 [IK02]

Initialkennwerte (IEC konform)	
Lichtstrom-Neuwert	3700 lm
Lichtstromtoleranz	+/-10%
Initiale Leuchtenlichtausbeute	104 lm/W
Init. korr. Farbtemperatur	4000 K
Init. Farbwiedergabeindex	≥80
Initialer Farbraum	(0.38, 0.38) SDCM <3
Systemleistung	35.5 W
Toleranz Leistungsaufnahme	+/-10%

Lebensdauerkennwerte (IEC konform)	
Treiber-Ausfallrate bei 5000 Std.	1 %
Nutzlebensdauer L70B50	50000 h
Nutzlebensdauer L80B50	30000 h
Nutzlebensdauer L90B50	15000 h

Anwendungsparameter	
Umgebungstemperaturbereich	+10 bis +40 °C
Durchschnittliche Umgebungstemperatur	25 °C
Maximaler Dimmlevel	1%
Geeignet zum häufigen An- und Ausschalten	Ja

Produktdaten	
Gesamt-Produktcode	871829126824600
Bestell-Produktname	SM120V LED37S/840 PSD W20L120
EAN/UPC - Produkt	8718291268246
Bestellcode	26824600
Anzahl pro Verpackung	1
Anzahl pro Umverpackung	1
Material-Nr. (12NC)	910501989903
Nettogewicht (Einzelteil)	3.100 kg

Abmessungsskizzen

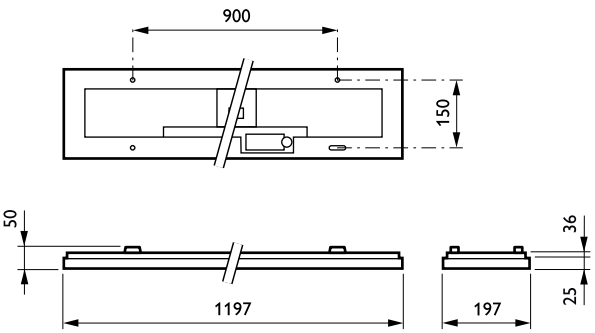

CoreLine Surface-mounted SM120V

© 2016 Philips Lighting Holding B.V. Alle Rechte vorbehalten. Technische Daten können ohne Vorankündigung geändert werden. Philips Lighting Holding B.V. und/oder ihre Partner oder Lizenzgeber ist/sind Inhaber aller Urheber- (Copyright) und sonstigen Eigentumsrechte an den von Philips zur Verfügung gestellten Inhalten.

www.lighting.philips.com
2016, November 1 - Änderungen vorbehalten