Produktdatenblatt

LEDVANCE DOWNLIGHT M, 830 L36 DIM WT

LED-Downlights für Deckeneinbau / Breit strahlend (36°)

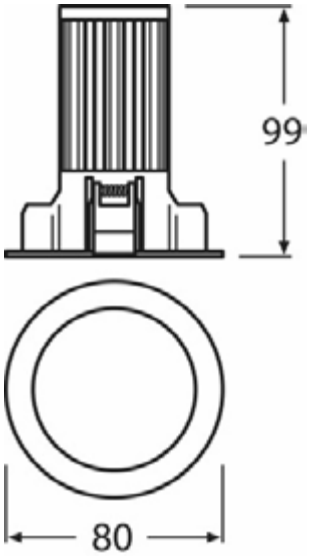

IP20

© 2015, OSRAM GmbH. Alle Rechte vorbehalten.

Technische Daten

Elektrische Daten

Betriebsart	EVG dimmbar
Nennleistung	14.0 W
Stromart	AC
Nennspannung	220...240 V
Netzfrequenz	50...60 Hz

Photometrische Daten

Farbwiedergabeindex Ra	› 80
Farbtemperatur	3000 K
Lichtfarbe (Bezeichnung)	Warm white
Lichtausbeute	48 lm/W
Lichtstrom	680 lm
Lichtfarbe	830

Lichttechnische Daten

LT1 Light emission [AGMP]	Direkt
Ausstrahlungswinkel	36 °
Ausstrahlungswinkel (Bezeichnung)	Medium
UGR Blickrichtung längs zur Leuchte	‹ 19
UGR Blickrichtung quer zur Leuchte	‹ 19

	Datei
	Eulumdat LDVDL M WT 830 L36 DIM

Abmessungen & Gewicht

Produktgewicht	390.00 g
Länge	80.0 mm
Breite	80.0 mm
Durchmesser	80.0 mm
MG1_01 Ceiling cut-out d [AGMP]	68 mm
MG1_01 Overall recess depth [AGMP]	93 mm
MG1_01 Overall mounting depth [AGMP]	120 mm
Klemmbereich	1...40 mm

© 2015, OSRAM GmbH. Alle Rechte vorbehalten.

Funktionskomponente FK1

FK1 Funktionskomponente	installation housing
GH1_01 Material [AGMP]	Aluminium

Farben & Materialien

Produktfarbe	Weiß
Material Abdeckung	Acrylglas (PMMA)

Temperaturen

Umgebungstemperaturbereich	≤ +25 °C

Zusätzliche Produktdaten

Lampenbezeichnung gemäß LBS	LED
Richtung der Abdeckung	Nach unten
Abdeckung	Abdeckscheibe

Einsatzmöglichkeiten

Montageart	Einbau
ErP LEDmod replaceable [AGMP]	not replaceable

Zertifikate & Standards

Schutz vor Entzündung und Entflammung	F,MM
Schutzklasse	II
Schutzart	IP20
Energieeffizienzklasse des LED-Moduls	A++
Prüfzeichen	CE, ENEC
PG Prot.r lamp comp. room side [AGMP]	IP44

Klassifikationen

Bestell-Nummer	0DM11H67B3R

Länderspezifische Informationen

EAN	METEL-Code	SEG-Nr.	STK-Number	UK Org
4008321968715	OSRLDM83L36W	7474545	-	-
4008321968715	OSRLDM83L36W	-	-	-

© 2015, OSRAM GmbH. Alle Rechte vorbehalten.

Verpackungsinformationen

Produkt-Code	Produkt-Bezeichnung	Verpackungseinheit (Stück pro Einheit)	Abmessungen (Länge x Breite x Höhe)	Volumen	Gewicht brutto
4008321968715	LDV DOWNLIGHT M 830 L36 DIM WT	Faltschachtel 1	228 mm x 112 mm x 152 mm	3.88 dm^3	712.25 g
4008321968715	LDV DOWNLIGHT M 830 L36 DIM WT	Versandschachtel 4	330 mm x 255 mm x 275 mm	23.14 dm^3	3327.25 g

Die genannten Produktnummern beschreiben die kleinste bestellbare Mengeneinheit. Eine Versandeinheit kann mehrere Einzelprodukte beinhalten. Als Bestellmenge verwenden Sie bitte das Ein- oder Mehrfache einer Versandeinheit.

Haftungsausschluss

Änderungen und Irrtümer vorbehalten. Vergewissern Sie sich, dass Sie immer den neuesten Stand verwenden.

© 2015, OSRAM GmbH. Alle Rechte vorbehalten.