Produktdatenblatt

LEDVANCE DOWNLIGHT XL, 840 L100 WT

LED-Downlights für Deckeneinbau / Breit strahlend (100°)

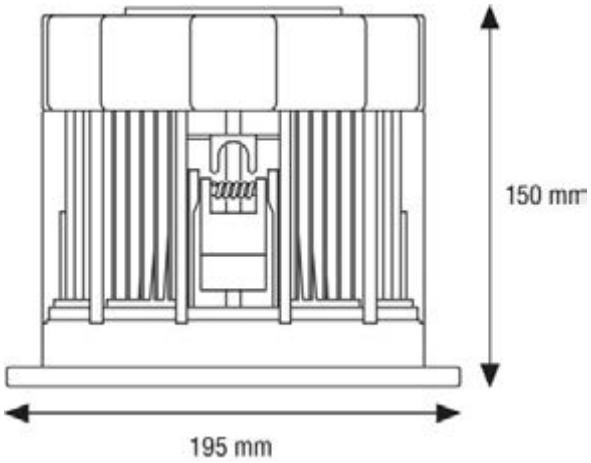

IP20

© 2015, OSRAM GmbH. Alle Rechte vorbehalten.

Technische Daten

Elektrische Daten

Betriebsart	EVG
Nennleistung	30 W
Stromart	AC
Nennspannung	220...240 V
Netzfrequenz	50...60 Hz

Photometrische Daten

Farbtemperatur	4000 K
Lichtfarbe (Bezeichnung)	Cool white
Lichtausbeute	60 lm/W
Lichtstrom	1700 lm
Lichtfarbe	840

Lichttechnische Daten

LT1 Light emission [AGMP]	Direkt
Ausstrahlungswinkel	100 °
Ausstrahlungswinkel (Bezeichnung)	Wide

	Datei
	Eulumdat LEDVANCE DOWNLIGHT XL 840 L100

Abmessungen & Gewicht

Produktgewicht	2400.00 g
Länge	195.0 mm
Breite	195.0 mm
Durchmesser	195.0 mm
MG1_01 Ceiling cut-out d [AGMP]	175 mm
MG1_01 Overall recess depth [AGMP]	115 mm
MG1_01 Overall mounting depth [AGMP]	130 mm
Klemmbereich	1...40 mm

Funktionskomponente FK1

FK1 Funktionskomponente	installation housing
GH1_01 Material [AGMP]	Aluminium

© 2015, OSRAM GmbH. Alle Rechte vorbehalten.

Farben & Materialien

Produktfarbe	Weiß
Material Abdeckung	Glas
Oberfläche der Abdeckung	Opal

Temperaturen

Umgebungstemperaturbereich	≤ +25 °C

Zusätzliche Produktdaten

Lampenbezeichnung gemäß LBS	LED
Richtung der Abdeckung	Nach unten
Abdeckung	Streuscheibe

Einsatzmöglichkeiten

Montageart	Einbau
ErP LEDmod replaceable [AGMP]	not replaceable

Zertifikate & Standards

Schutz vor Entzündung und Entflammung	F
Schutzklasse	II
Schutzart	IP20
Energieeffizienzklasse des LED-Moduls	A++
Prüfzeichen	CE, ENEC
PG Prot.r lamp comp. room side [AGMP]	IP20

Klassifikationen

Bestell-Nummer	0DX11C77D3S

Länderspezifische Informationen

EAN	METEL-Code	SEG-No.	STK-Number	UK Org
4008321968852	OSRLDXL84L100W	-	-	-

Verpackungsinformationen

Produkt-Code	Produkt-Bezeichnung	Verpackungseinheit (Stück pro Einheit)	Abmessungen (Länge x Breite x Höhe)	Volumen	Gewicht brutto

© 2015, OSRAM GmbH. Alle Rechte vorbehalten.

4008321968852	LDV DOWNLIGHT XL 840 L100 WT	Faltschachtel 1	228 mm x 203 mm x 224 mm	10.37 dm^3	2950.00 g
4008321968852	LDV DOWNLIGHT XL 840 L100 WT	Versandschachtel 4	470 mm x 265 mm x 430 mm	53.56 dm^3	12780.00 g

Die genannten Produktnummern beschreiben die kleinste bestellbare Mengeneinheit. Eine Versandeinheit kann mehrere Einzelprodukte beinhalten. Als Bestellmenge verwenden Sie bitte das Ein- oder Mehrfache einer Versandeinheit.

Haftungsausschluss

Änderungen und Irrtümer vorbehalten. Vergewissern Sie sich, dass Sie immer den neuesten Stand verwenden.

© 2015, OSRAM GmbH. Alle Rechte vorbehalten.