Produktdatenblatt

LEDVANCE DOWNLIGHT XL, 840 L60 WT

LED-Downlights für Deckeneinbau / Medium strahlend (60°)

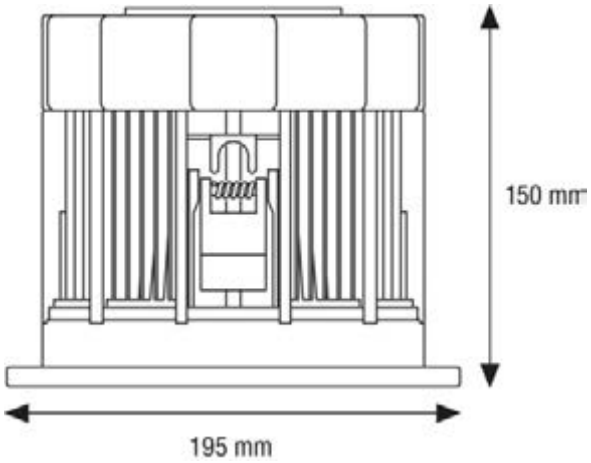

IP21

© 2015, OSRAM GmbH. Alle Rechte vorbehalten.

Technische Daten

Elektrische Daten

Betriebsart	EVG
Nennleistung	30 W
Lampenleistung	32 W
Nennspannung	220...240 V
Netzfrequenz	50/60 Hz

Photometrische Daten

Farbtemperatur	4000 K
Lichtfarbe (Bezeichnung)	Cool white
Lichtausbeute	50 lm/W
Lichtfarbe	840

Lichttechnische Daten

Ausstrahlungswinkel	60 °
Ausstrahlungswinkel (Bezeichnung)	Breit

	Datei
	Eulumdat LEDVANCE DOWNLIGHT XL 840 L60

Abmessungen & Gewicht

Produktgewicht	2400.00 g
Länge	195.0 mm
Breite	195.0 mm

Funktionskomponente FK1

FK1 Funktionskomponente	installation housing
GH1_01 Material [AGMP]	Aluminium

Farben & Materialien

Produktfarbe	Weiß
Material Abdeckung	Glas
Oberfläche der Abdeckung	Opal

Zusätzliche Produktdaten

© 2015, OSRAM GmbH. Alle Rechte vorbehalten.

Lampenbezeichnung gemäß LBS	OSLON LED
Anzahl Brennstellen	1
Leuchtmittel enthalten	Ja
Richtung der Abdeckung	Nach unten
Abdeckung	Streuscheibe

Einsatzmöglichkeiten

Montageart	Einbau
ErP LEDmod replaceable [AGMP]	not replaceable

Zertifikate & Standards

Normen	CE/ENEC
Schutzklasse	II
Schutzart	IP21
Energieeffizienzklasse des LED-Moduls	A++

Klassifikationen

Bestell-Nummer	0DX11A77F3SCN

Länderspezifische Informationen

EAN	METEL-Code	SEG-No.	STK-Number	UK Org
4008321968845	OSRLDXL84L60W	-	-	-

Verpackungsinformationen

Produkt-Code	Produkt-Bezeichnung	Verpackungseinheit (Stück pro Einheit)	Abmessungen (Länge x Breite x Höhe)	Volumen	Gewicht brutto
4008321701657	LDV DOWNLIGHT XL 840 L60 WT	Versandschachtel 4	460 mm x 415 mm x 250 mm	47.73 dm^3	12147.00 g
4008321968845	LDV DOWNLIGHT XL 840 L60 WT	Faltschachtel 1	228 mm x 203 mm x 224 mm	10.37 dm^3	2950.00 g
4008321968845	LDV DOWNLIGHT XL 840 L60 WT	Versandschachtel 4	470 mm x 265 mm x 430 mm	53.56 dm^3	12780.00 g

Die genannten Produktnummern beschreiben die kleinste bestellbare Mengeneinheit. Eine Versandeinheit kann mehrere Einzelprodukte beinhalten. Als Bestellmenge verwenden Sie bitte das Ein- oder Mehrfache einer Versandeinheit.

Haftungsausschluss

© 2015, OSRAM GmbH. Alle Rechte vorbehalten.

Änderungen und Irrtümer vorbehalten. Vergewissern Sie sich, dass Sie immer den neuesten Stand verwenden.

© 2015, OSRAM GmbH. Alle Rechte vorbehalten.